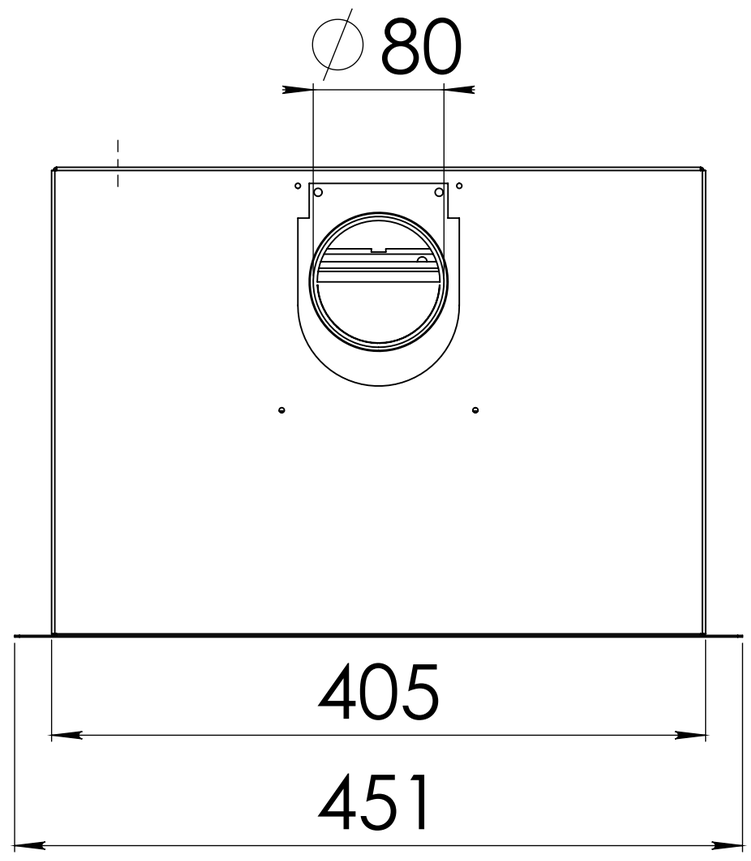

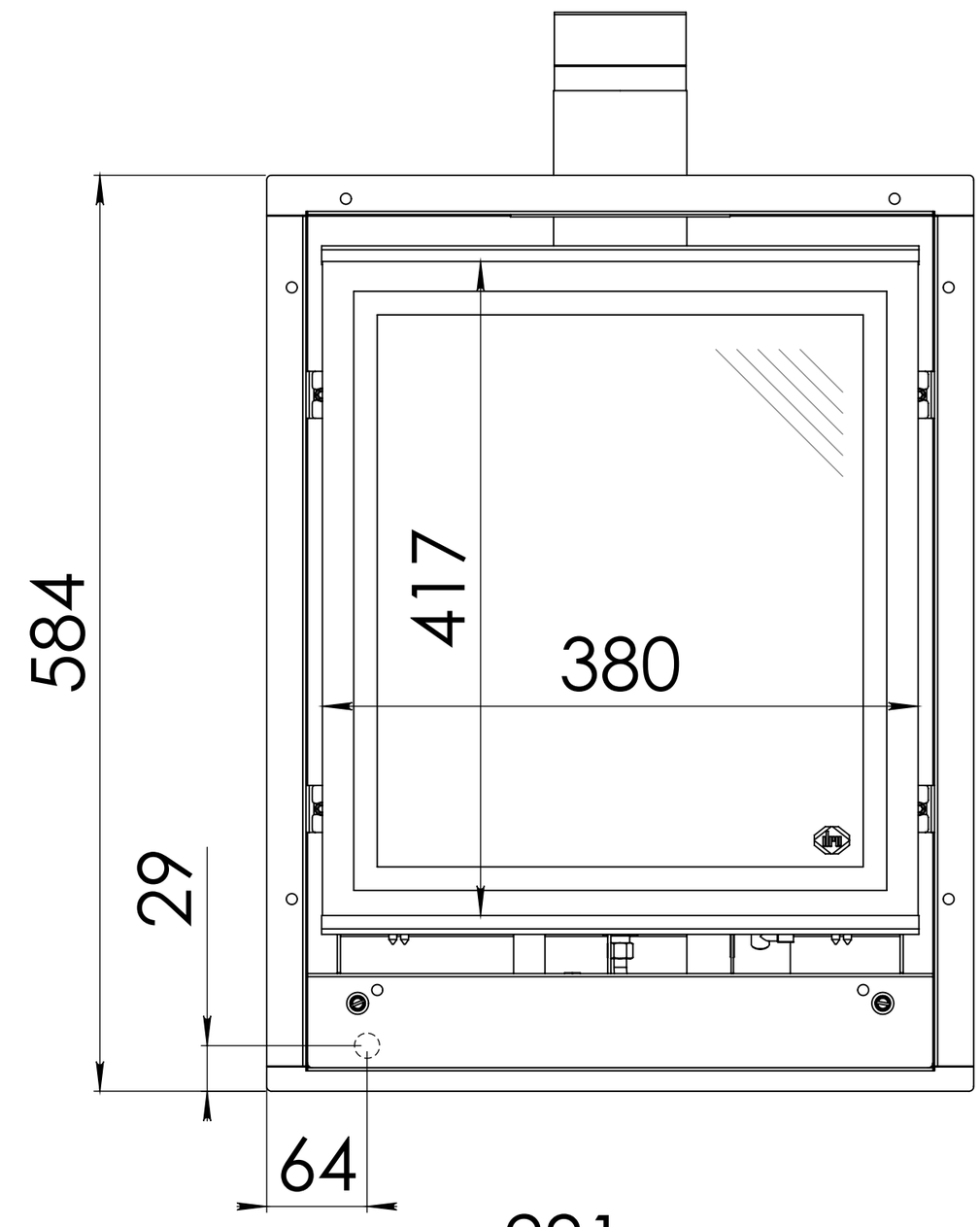

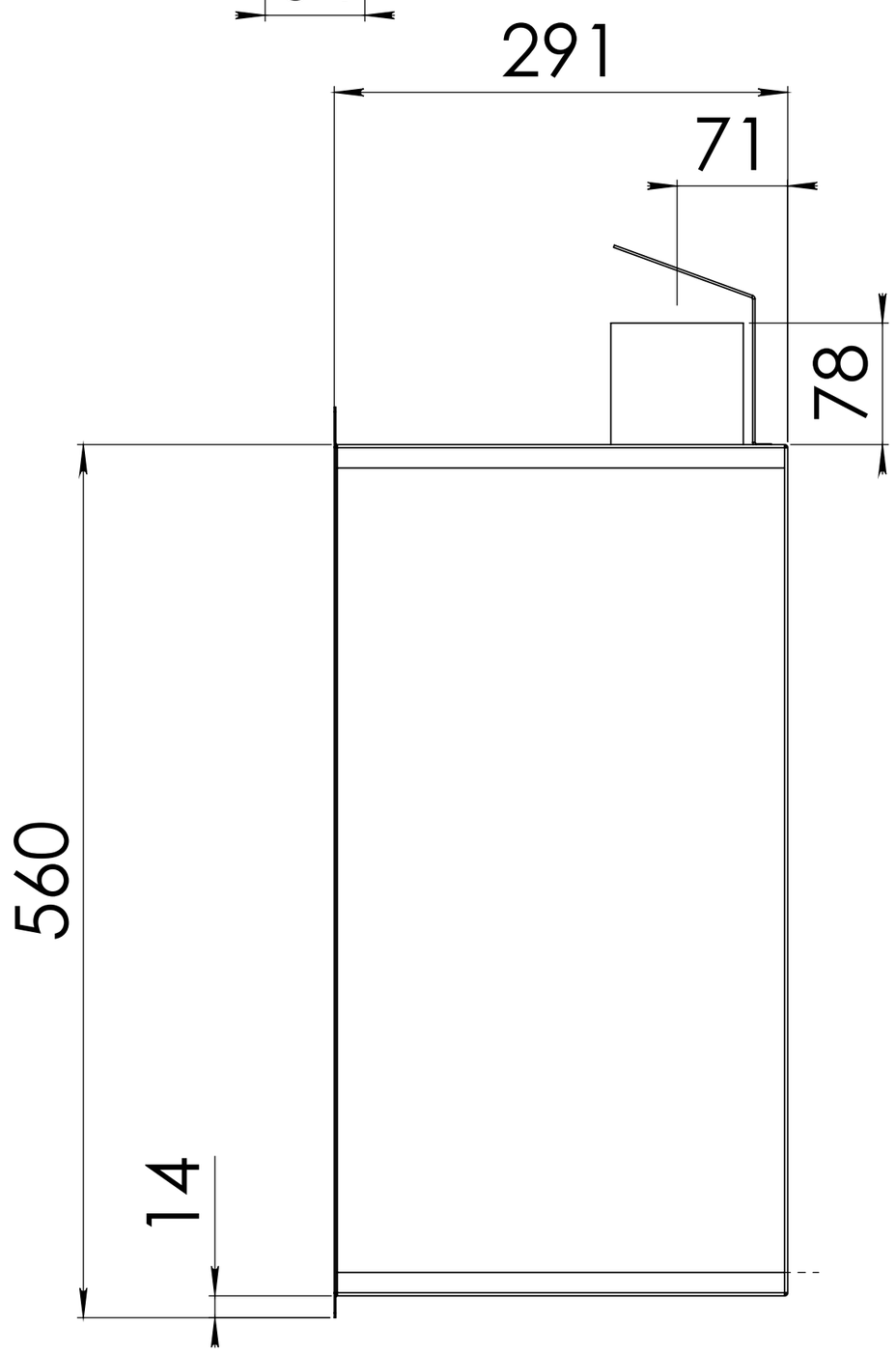

38C-1563/0